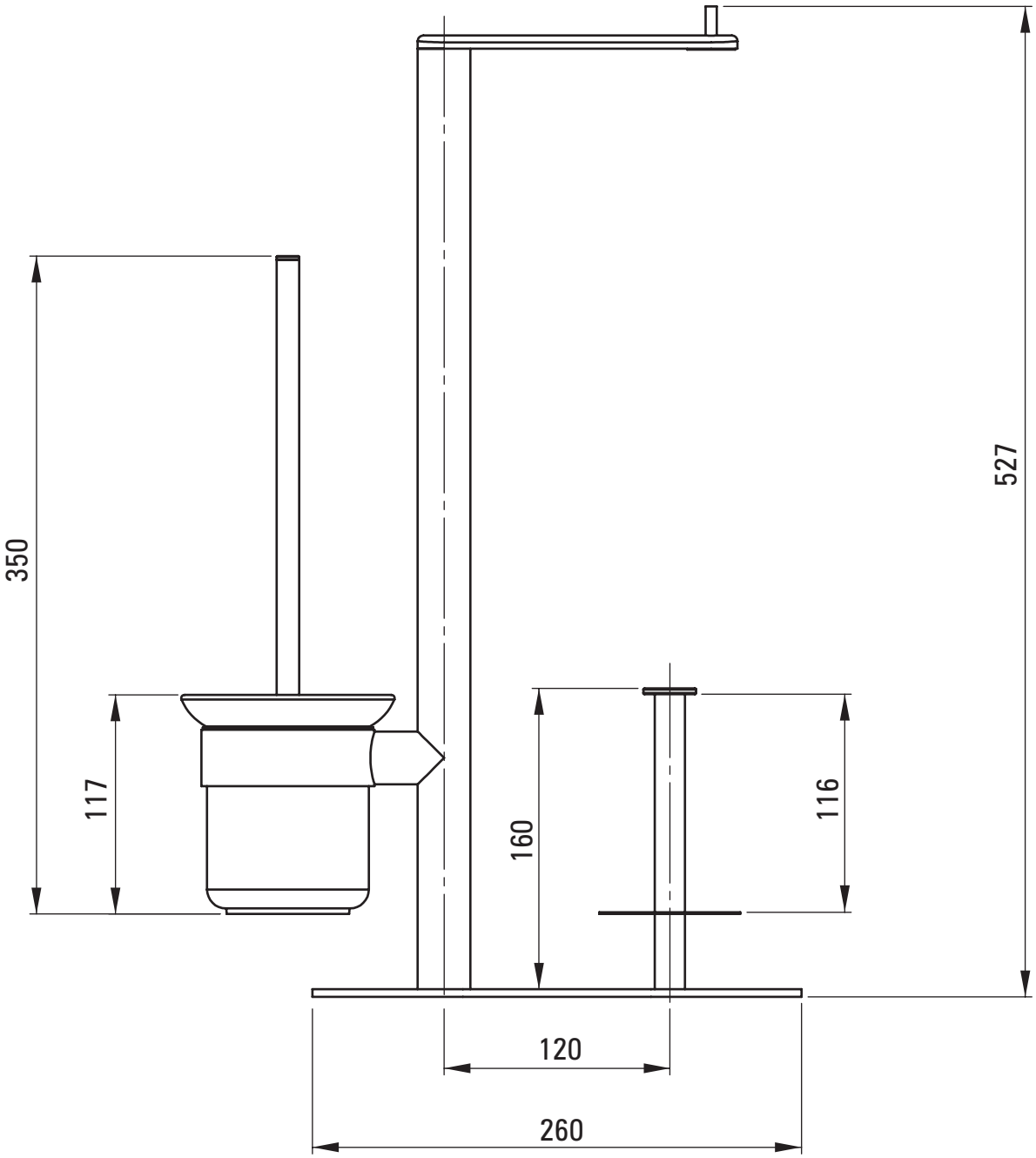
350
117
160
116
527
120
260

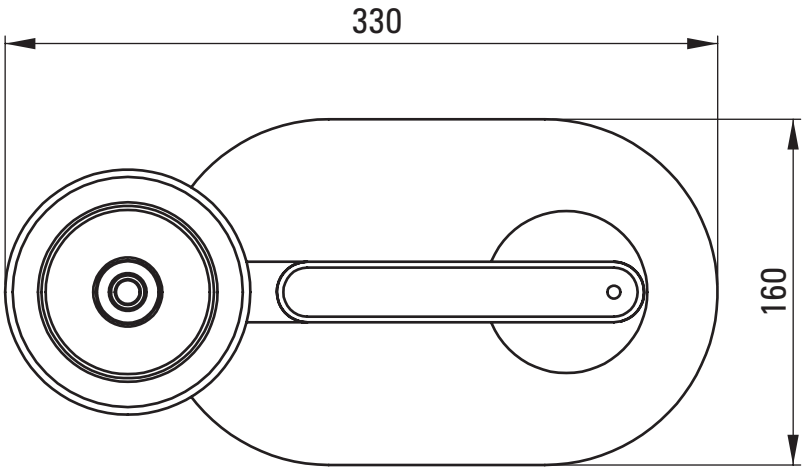
330
160